PDF-XChange Click to buy NOW! http://www.guthcad.com

Separator olejowy 1

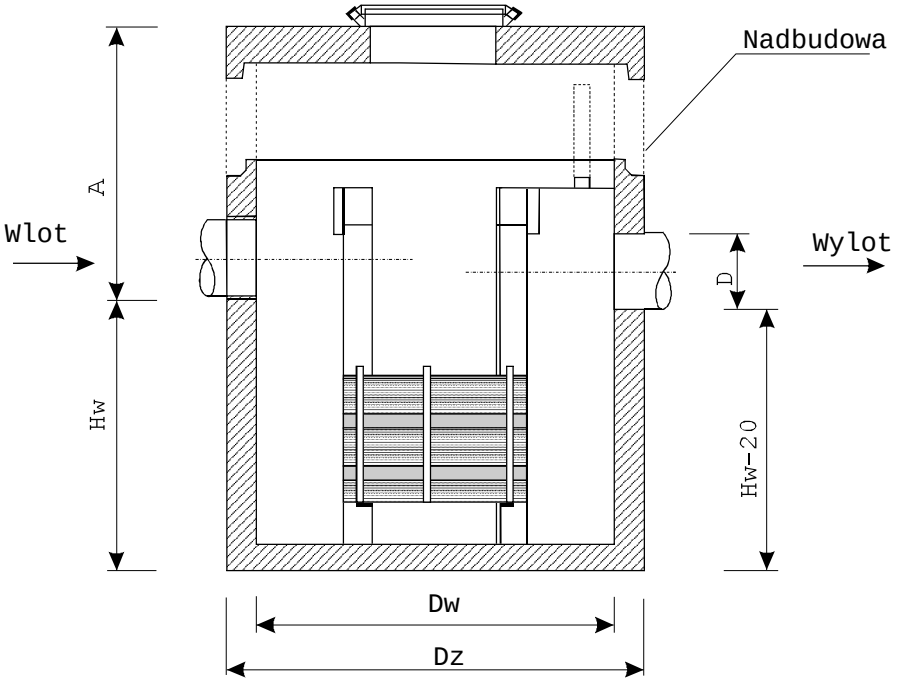

Typ	Przepustowość [L/s]		Wymiary				Średnica rur Dn nom.	Pojemność części osadowej	Pojemność magazynowania oleju	Liczba pakietów lamelowych	Masa całkowita	Masa najcięższego elementu
	Nominal.	Maks.	Dw	Dz	Hw	Amin*)						
	[dm3/s]	[dm3/s]	[mm]	[mm]	[mm]	[mm]	[mm]	[dm3]	[dm3]	[szt]	[Kg]	[kg]
10/100	10	100	1200	1500	1670	1380	400	360	210	1	5300	3900
15/150	15	150	1200	1500	1670	1380	400	400	280	1	5300	3900
20/200	20	200	1500	1800	1670	1430	500	650	460	1	7200	5100
30/300	30	300	1500	1800	1670	1430	500	590	360	2	7200	5100
40/400	40	400	1500	1800	1670	1430	500	650	460	2	7200	5100
60/600	60	600	2000	2300	1820	1530	600	1050	730	3	10800	7600
75/750	75	750	2000	2300	1820	1530	600	1130	900	3	10800	7600
**)												